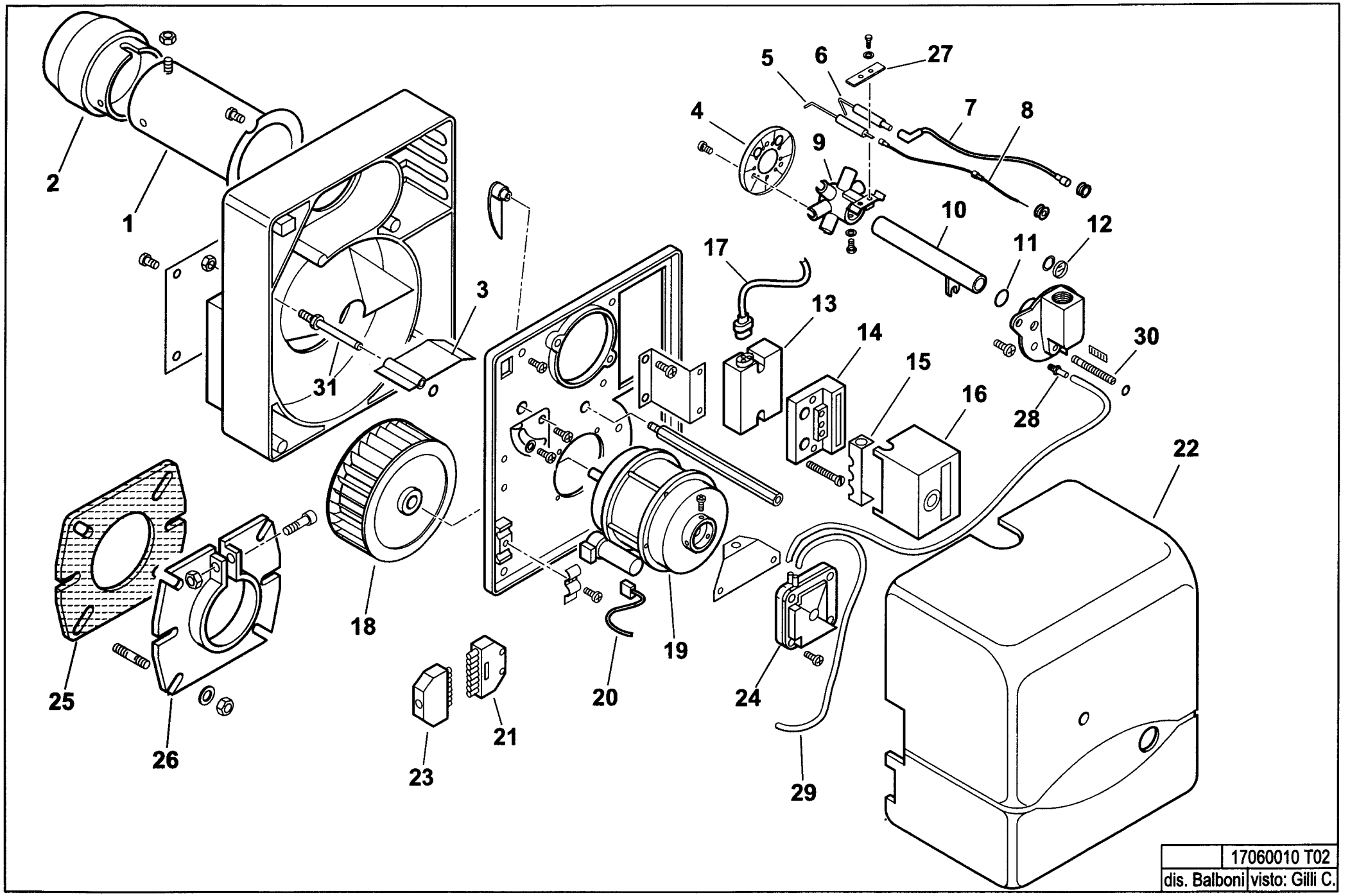
1
2
3
4
5
6
7
8
9
10
11
12
13
14
15
16
17
18
19
20
21
22
23
24
25
26
27
28
29
30
31
17060010 T02
dis. Balboni
visto: Gilli C.

17060010 **BTG 11**

esploso **17060010T02** **Lista L02**

Rif.	Codice	Descrizione
1	0013020008	CANNOTTO
2	0013020037	DIFFUSORE
3	0013030113	FARFALLA
4	0013020039	DISCO ALETTATO
5	0013020066	IONIZZATORE
6	0013020063	ELETTRODO
7	0005140240	CAVO ACCENSIONE
8	0005140234	CAVO IONO
9	0013020038	MISCELATORE
10	0013020062	TUBO
11	30294	GUARNIZIONE
12	0013010027	VETRINO
13	0005020046	TRASFORMATORE
14	23527	ZOCCOLO
15	0005030012	PARETE
16	0005030011	APPARECCHIATURA LANDIS LGB
17	0005130111	CONNETTORE
18	0013010004	VENTOLA
19	0005010131	MOTORE
	0005010133	CONDENSATORE
20	0005130016	CONNETTORE
21	0005130052	CONNETTORE
22	0013010100	COPERCHIO
23	0005130051	CONNETTORE
24	0005040066	PRESSOSTATO
25	50413	GUARNIZIONE
26	8013030004	FLANGIA
27	53632	STAFFA

Rif.	Codice	Descrizione
28	58029	ATTACCO TUBO
29	31492	TUBO PVC
30	0013010063	VITE REGOLAZIONE
31	0013010018	PERNO